acr-hy Adattatore VESA

Istruzioni di montaggio

Questo adattatore VESA è compatibile con i seguenti monitor di marca ACER compatibile:

G227HQL, G237HL, G247HYL, G257HL, G257HU, HA240Y, R221Q, R231bmid, R240HY, R241Y, RT240, RT240Y, RT240Y bmid, RT270, SA220Q, SA220QA, SA230, SA240Y, SA270Abi

⚠ AVVERTENZA

Per ridurre al minimo il rischio di lesioni, è importante leggere attentamente tutte le istruzioni prima dell'installazione. Si declina ogni responsabilità per danni a persone o cose causati dall'uso improprio di questo prodotto.
È inoltre indispensabile rispettare le specifiche tecniche del prodotto.

1. Leggere attentamente tutte le istruzioni.

2. Un'installazione non corretta può causare danni o lesioni gravi. Assicurarsi che il prodotto e il monitor siano montati in modo sicuro prima di utilizzarlo. 3. Assicurarsi che la staffa sia montata correttamente.

3. Assicurarsi che la staffa a cui è fissato il prodotto possa sostenere agevolmente il peso totale del monitor, del computer e dell'adattatore.

Specifiche Tecniche

- **Peso massimo del monitor:** 7 kg / 15,4 lbs
- **Compatibilità standard VESA:** 75x75 mm
- **Materiale:** plastica
- **Angolo di rotazione:** non compatibile
- **Temperatura massima di funzionamento:** 35°C / 95°F
- **Temperatura ambiente massima:** 35°C / 95°F

⚠ AVVERTENZA

Il superamento della capacità di carico massima, della temperatura di esercizio o della temperatura ambiente può causare gravi lesioni o danni.

Importanti Misure di Sicurezza

Si prega di leggere attentamente queste istruzioni e di conservarle per il futuro. Se il prodotto viene trasferito a terzi, queste istruzioni devono sempre essere incluse. Ignorare queste avvertenze può causare lesioni o danni a persone e prodotti, per i quali non possiamo assumerci alcuna responsabilità.

IMPORTANTE - DA CONSERVARE PER FUTURI RIFERIMENTI.

- L'uso di questo prodotto deve sempre avvenire in conformità con le avvertenze di sicurezza fornite.
- Non installare il tuo adattatore VESA in combinazione con il monitor in luoghi dove ci sono persone sottostanti.
- Non superare il peso massimo dei modelli di monitor compatibili, altrimenti potrebbero verificarsi gravi lesioni o danni materiali.
- Fai attenzione alla temperatura ambiente massima di 35°C durante l'uso del prodotto.
- Non montare l'adattatore VESA vicino a una fonte di calore o sotto la luce solare diretta, poiché ciò potrebbe surriscaldare l'adattatore.
- Controlla se il tuo punto di fissaggio (ad es. braccio del monitor) è in grado di sostenere il peso del monitor con l'adattatore VESA.
- Il prodotto è progettato esclusivamente per un fissaggio con un modello di fori di 75x75 / 100x100mm / 200x200mm.
- Dopo l'installazione dell'adattatore VESA, la posizione del monitor deve essere regolata nuovamente per garantire la corretta ergonomia.

⚠ AVVERTENZA

Assicurati che il dispositivo sia spento e scollegato dalla rete elettrica prima dell'installazione per evitare possibili lesioni o danni.

1. Prima Del Primo Utilizzo

Controllare attentamente che il prodotto non presenti danni da trasporto e che non siano presenti accessori, come ad esempio le viti, che dovrebbero essere inclusi nella fornitura.

⚠ ATTENZIONE

Assicurarsi che i materiali di imballaggio e le piccole viti e parti contenute siano inaccessibili ai bambini per ridurre al minimo il rischio di soffocamento e altri rischi.

2. Manutenzione e Pulizia

2.1 Manutenzione

- Si raccomanda di controllare ogni tre mesi che tutte le viti siano ancora ben strette. Inoltre, controllare regolarmente le condizioni di tutti i componenti del prodotto.
- Conservare il prodotto in un luogo fresco e sicuro, preferibilmente a una temperatura massima di conservazione di 40°C. Per maggiore sicurezza, tenere il prodotto lontano dalla portata dei bambini e preferibilmente nella confezione originale.
- Evitare vibrazioni o urti per non compromettere la durata e la funzionalità del prodotto.

2.2 Pulizia

- Per la pulizia del prodotto non si devono utilizzare detergenti corrosivi o caldi. Allo stesso modo, spazzole metalliche, metallo o altri materiali taglienti non sono adatti alla pulizia e non devono essere utilizzati.
- Per una pulizia delicata ed efficace, si raccomanda l'uso di un panno morbido e umido.

3. Smaltimento

Per lo smaltimento di questo prodotto, si consiglia di contattare le autorità locali competenti o i servizi di smaltimento. Questi possono fornirvi informazioni dettagliate sulle opzioni di smaltimento e sui centri di riciclaggio disponibili nella vostra zona.

4. Informazioni sul Produttore

3idee S.à r.l.
19 Rue de Bitbourg
L-1273 Luxembourg
Luxembourg

mail: info@3idee.eu

5. Aiuto e Feedback

Se avete bisogno di aiuto per il vostro articolo, siamo qui per voi. Apprezziamo inoltre qualsiasi feedback.

https://help.3idee.eu/it/contatt

Accessori in Dotazione

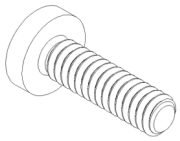

4x M4x14 Vite a croce (**SP1**)

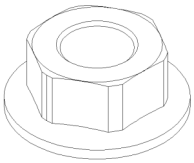

4x M4 Dado di bloccaggio (**SP1**)

⚠ **NOTA:** Prima di procedere al montaggio, verificare che tutti i componenti degli accessori siano completi. Se manca qualcosa, contattare immediatamente il nostro servizio clienti via e-mail o telefono. Saremo felici di aiutarvi.

Allineamento Orizzontale / Verticale

Nota bene: Non tutti gli adattatori VESA e i monitor sono progettati per l'orientamento verticale. Questa limitazione è spesso dovuta alla particolare geometria dell'adattatore o del monitor. Non ignorare questa informazione, poiché il limite di carico dell'adattatore viene superato rapidamente se non viene montato correttamente.

Stiamo lavorando costantemente allo sviluppo di monitor e adattatori adatti anche all'allineamento verticale.

Per impostazione predefinita, tuttavia, i monitor sono progettati per l'orientamento orizzontale.

Montaggio Orizzontale: Sì

Montaggio Verticale: Sì

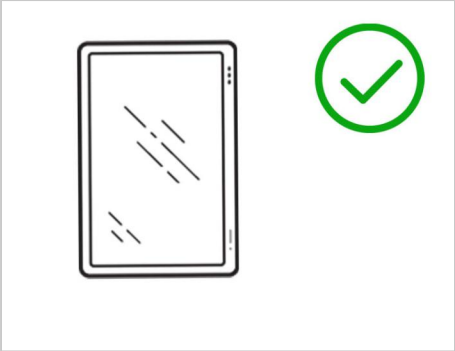

Istruzioni per il Montaggio

Passo 1

Rimuovere la base del monitor se è già attaccata. Basta tirare il monitor verso l'alto con un po' di forza.

Passo 2

⚠ **NOTA:** Se le istruzioni di questa fase non sono adatte al vostro dispositivo, seguite le linee guida di montaggio del produttore del braccio del monitor o del braccio girevole per montare il monitor alla parete o al braccio girevole.

Montare l'adattatore sull'attacco VESA del braccio del monitor o direttamente sulla parete. (Figura 1)

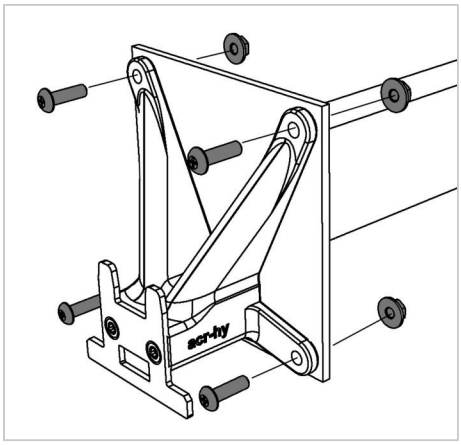

Figura 1

Passo 3

Controllare che tutte le viti siano strette correttamente e che l'adattatore VESA sia stato attaccato correttamente. (Figura 2)

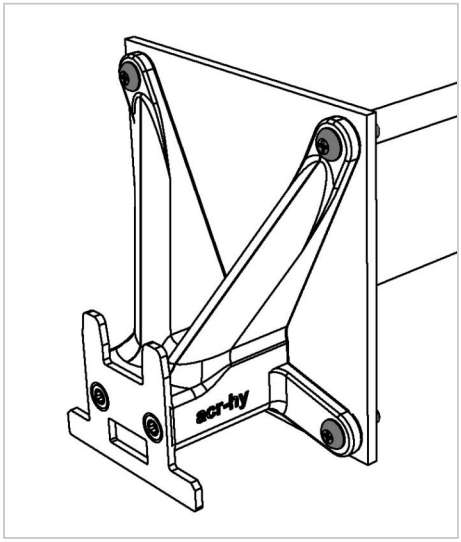

Figura 2

Passo 4

Posizionare il monitor sull'adattatore in modo che scatti udibilmente in posizione. (Figura 3)

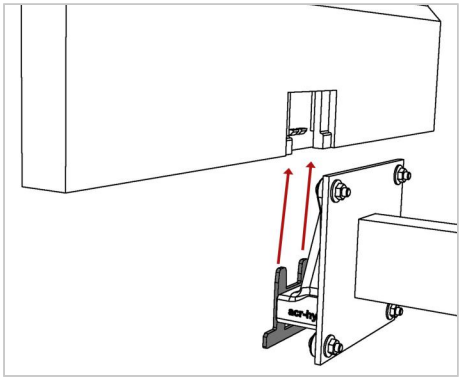

Figura 3

Passo 5

Assicuratevi che la piastra metallica sia correttamente inserita nel monitor
. (Figura 4)

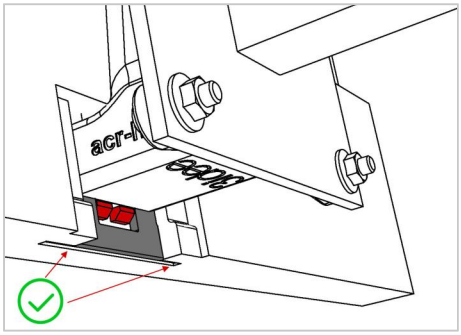

Figura 4

Passo 6

Ce l'hai fatta!

⚠ **ATTENZIONE:** Assicurarsi che l'adattatore VESA si allenti quando si tira il monitor verso l'alto. Questo perché il monitor è stato progettato per poter rimuovere il supporto originale Acer. (Figura 5)

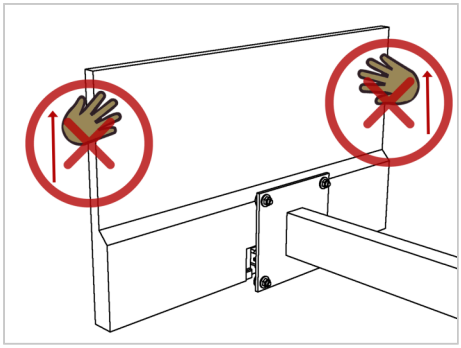

Figura 5